P1=P2 (2x)

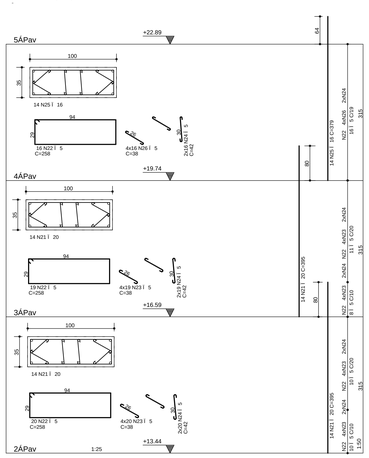

P3=P4 (2X)

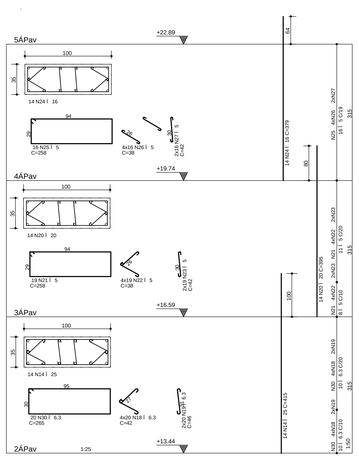

P5=P6 (2x)

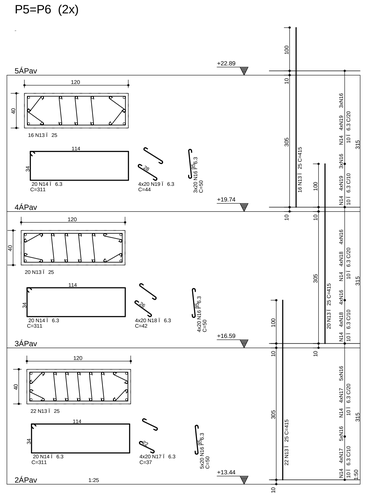

P7=P8=P17=P18 (4x)

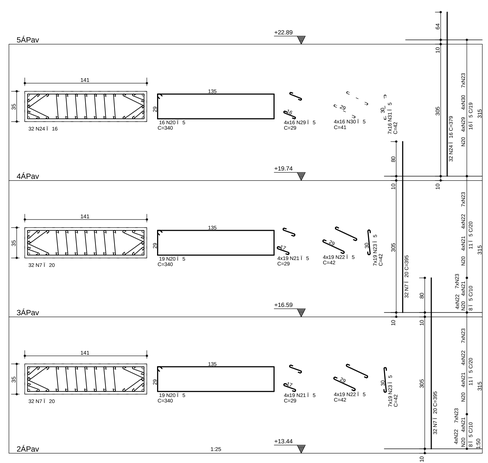

P9=P10=P15=P16

4X

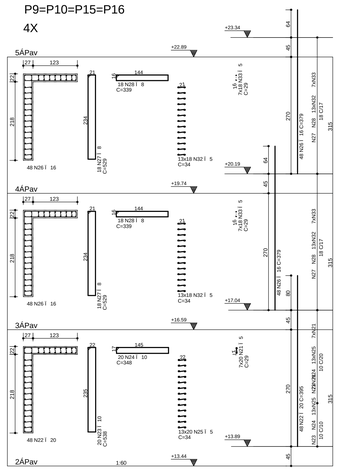

P11=P12 (2x)

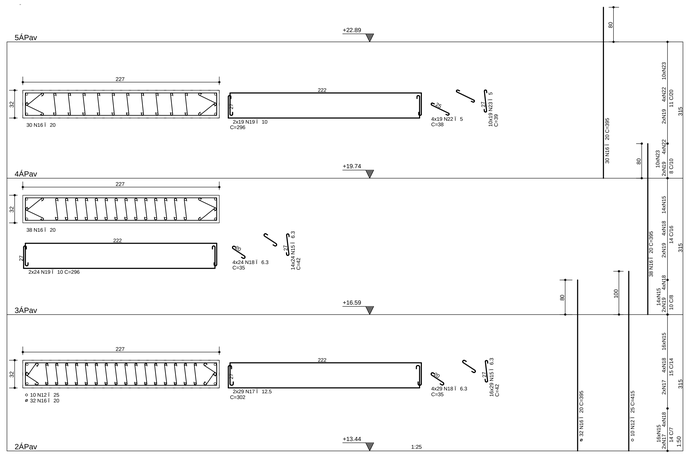

P13=P14

2X

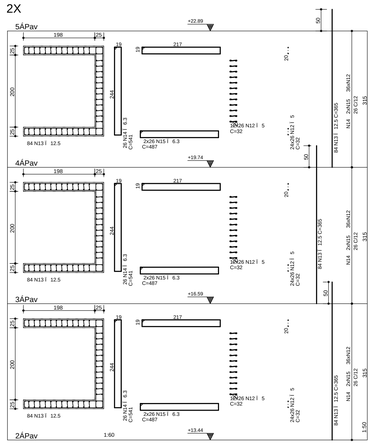

P19=P20 (2x)

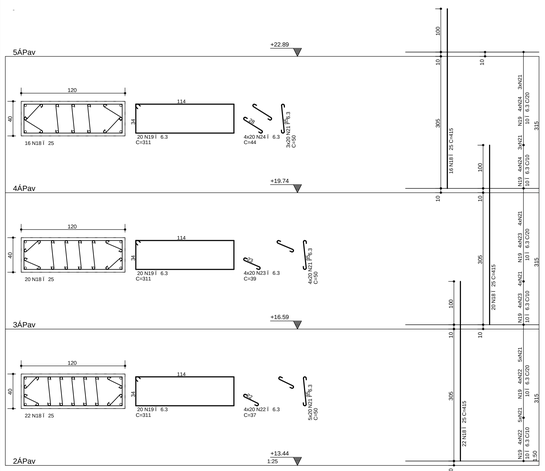

P21=P22 (2x)

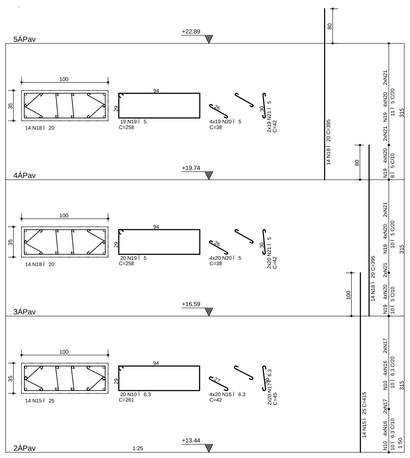

P23=P24 (2x)

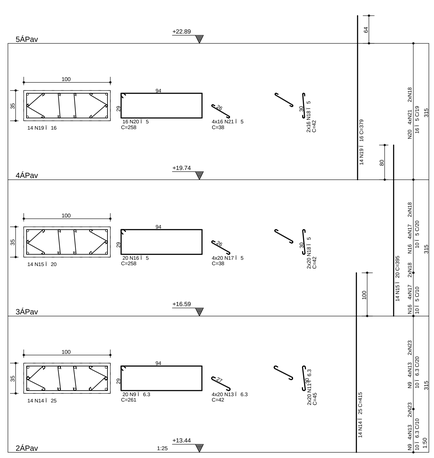

NOTAS

1) ESPECIFICAÇÃO ESPARA O CONCRETO ESTRUTURAL: FCK= 35 MPa

1.1) A CLASSE DE AGRESSIVIDADE AMBIENTAL CONSIDERADA NESTE PROJETO, CONFORME TABELA 6.1 DA NBR 6118, É II (MODERADA).
1.2) O CONSUMO MÍNIMO DE CIMENTO POR m3 DE CONCRETO FRESCO ADENSADO, CONFORME A TABELA 2 DA NBR 12655:2006, DEVE SER NO MÍNIMO 280 kg/m3.
1.3) A DIMENSÃO MÁXIMA CARACTERÍSTICA DO AGREGADO GRAÚDO UTILIZADO DEVE SER INFERIOR A 1,6cm.
1.4) RELAÇÃO ÁGUA/CIMENTO (EM MASSA) CONFORME tck E NÍVEL SUPERIOR AO VALOR INDICADO NA TABELA AO LADO.
1.5) MASSA ESPECÍFICA APARENTE DO CONCRETO FRESCO NO INTERVALO ENTRE 2350 kg/m3 E 2450 kg/m3.
1.6) MÓDULO DE DEFORMAÇÃO TANGENTE INICIAL (Eci) NA IDADE DE DESFORMA, CONFORME tck E NÍVEL INFERIOR AO VALOR CONSTANTE NA TABELA AO LADO.

tck	RELAÇÃO ÁGUA/CIMENTO	Eci
20 MPa	0,65	26 GPa
25 MPa	0,60	28 GPa
30 MPa	0,55	31 GPa
35 MPa	0,50	34 GPa
40 MPa	0,45	36 GPa
45 MPa	0,40	38 GPa

2) O VALOR DA COTA PREVALECE AO DA ESCALA

3) OS COBRIMENTOS DAS ARMADURAS, AS DOBRAS E OS DIAMETROS DE CURVATURA DOS GANCHOS DEVERÃO ATENDER O PRESCRITO NOS ITENS ESPECÍFICOS DA NBR 6118.

4) O ESCORAMENTO, O RE-ESCORAMENTO E O CIMBRAMENTO DESTA ESTRUTURA DE CONCRETO DEVERÃO SER DE RESPONSABILIDADE DO EXECUTANTE DA ESTRUTURA , O QUAL DEVERÁ RESPEITAR A NBR 15696 , BEM COMO A RESISTÊNCIA E A MATURIDADE DOS CONCRETOS SEM EXCEDER AOS CARREGAMENTOS MÁXIMOS CONSIDERADOS NO PROJETO ESTRUTURAL.

5) ESTA ESTRUTURA FOI CONCEBIDA PARA TRRF (TEMPO REQUERIDO DE RESISTÊNCIA AO FOGO) DE 120 MINUTOS, REDUZIDOS PARA 90 MINUTOS CONFORME METODO DE TEMPO EQUIVALENTE EM CONFORMIDADE COM A NBR 15200. O RESPONSÁVEL TÉCNICO PELA OBRA DEVERÁ ADOTAR TODAS AS MEDIDAS NÃO ESTRUTURAIS NECESSÁRIAS PARA GARANTIR ESTE ENQUADRAMENTO PARA A(S) EDIFICAÇÃO(ÕES) OBJETO DESSE PROJETO.

6) QUANDO A EDIFICAÇÃO ESTIVER SUJEITA A EMPUXOS LATERAIS NO EMBASAMENTO DECORRENTES DAS CONTENÇÕES (MUROS DE ARRIMO, CORTINAS OU PAREDES DIAFRAGMA QUE SE APOIAM NA ESTRUTURA) E A MESMA APRESENTA JUNTA(S) DE DILATAÇÃO, DEVE-SE DISPOR NEOPRENE AO LONGO DESTA(S) COM RESISTÊNCIA MÍNIMA DE 50 Kg/cm².

7) DISPOR TELA DE PROTEÇÃO NOS BURACOS DAS LAJES PARA EVITAR QUEDAS DURANTE A EXECUÇÃO DA OBRA.

8) CONFERIR MEDIDAS NO LOCAL.

9) OS NÍVEIS COINCIDEM COM OS DO PROJETO ARQUITETÔNICO.

DETALHES DE FORMAS

MEDIDAS EM CENTÍMETROS E NÍVEIS EM METROS

- PILAR QUE NASCE NESTE PAVIMENTO
- PILAR QUE MORRE NESTE PAVIMENTO
- PILAR QUE PASSA PELO PAVIMENTO
- PILAR QUE MUDA DE SEÇÃO NESTE PAVIMENTO

CF: CONTRAFLECHA (cm)

CONVENÇÃO DAS CARGAS CONSIDERADAS NESTE PAVIMENTO

ALVENARIA DE TIJOLOS FURADOS	13,00 kN/m³
ALVENARIA DE TIJOLOS MACIÇOS	17,00 kN/m³
BLOCOS VAZADOS DE CONCRETO	14,00 kN/m³
REBOCOS DE TETOS	0,25 kN/m²
PISOS COMUNS	0,75 kN/m²
FORRO (ONDE EXISTIR NO PROJ.ARQ.)	0,20 kN/m²
DRY-WALL	0,42 kN/m²
CREA DE JARDIM (ONDE EXISTIR NO PROJ.ARQ.)	17,00 kN/m³
ENCHIMENTO DE PISO	A DEFINIR

COBRIMENTOS

ARMADURAS PASSIVAS (CA50 E CA60):

LAJES:		BLOCOS/SAPATAS:	4,0 cm
ARMADURA NEGATIVA	2,0 cm	CORTINAS/MUROS:	3,0 cm
ARMADURA POSITIVA	3,0 cm		
ESCADAS:	3,0 cm		
VIGAS:	3,0 cm	RESERVATÓRIOS:	
PILARES:	3,0 cm	LAJE DA TAMPA	4,0 cm
PILARES EM CONTATO C/ SOLO:	4,5 cm	PAREDES E LAJE DO FUNDO	3,0 cm

(*)QUANDO SUJEITOS A PROTENSÃO:

LAJES:
ARMADURA NEGATIVA 3,5 cm
ARMADURA POSITIVA 3,5 cm
VIGAS 3,5 cm

ATENÇÃO:
DEVE SER ADOTADO CONTROLE RIGOROSO DE QUALIDADE E RÍGIDOS LIMITES DE TOLERANCIA DA VARIABILIDADE DAS MEDIDAS DURANTE A EXECUÇÃO.

ARMADURAS ATIVAS (CP-190 RB):

LAJES:
ARMADURA NEGATIVA 4,0 cm
ARMADURA POSITIVA 5,0 cm
VIGAS: 5,0 cm

REV	DATA	ASSUNTO
3		
2		
1		
0	08/12/2015	EMISSÃO INICIAL

VECTRA
Rua Dr. Elias Cthuri, 55 - 14Jandar
Jardim Cai- aras - CEP: 86015-640
Londrina - Paraná - Brasil

NOME DO EMPREENDIMENTO/OBRA:
LONDON VILLAGE
OXFORD

ENDEREÇO DO EMPREENDIMENTO: LONDRINA
ESTADO: PR

ASSUNTO: PROJETO ESTRUTURAL
FASE: PROJETO EXECUTIVO

TÍTULO:
PILARES
2ÁTIPO AO 5ÁTIPO
TORRE 2 - OXFORD

P1=P2 / P3=P4 / P5=P6
P7=P8=P17=P18 / P9=P10=P15=P16
P11=P12 / P13=P14 / P19=P20
P21=P22 / P23=P24

REVISÃO: R00
ESCALA DO DESENHO: Indicada

DESENHO: JHONATAN
ARQUIVO: 00LV-EST-PE-2-306-05P-PLAR-R00

CONTRATADA
NIERI ENGENHARIA CIVIL LTDA
www.nierengenharia.com.br

ENGENHEIROS RESPONSÁVEIS:
GILSON ROBERTO NIERO
CREA 7.222/D-PR
CAMILA KERST NIERO
CREA 72.699/D-PR
CAIO CESAR KERST NIERO
CREA 109.826/D-PR

FOLHA: 306
OBRA Nº: 1554

RUA AMADOR BUENO 202, LÁANDAR - VILA IPIRANGA CEP 86010-620
FONE/FAX: 0x43 3322-4533 - E-MAIL: nieri@sercomtel.com.br LONDRINA-PR

ADICIONAIS: ADIC. (751 / 999)
ANEXOS: gerais (001 a 050) ANEX. (051 / 750)
ESCADAS: escadas (001 / 499) ESCD. (501 / 999)
VIGAS: VIGS. (501 / 649)
LAJES: LAJE (651 / 499)
PILARES: PLAR. (501 / 999)
BLOCOS, SAPATAS: BLOC. (251 / 299)
CORTINAS: CORT. (251 / 299)
FORMAS LOCAIS: FORM. (251 / 299)
DETALHES: DETA. (001 / 099)

NOME		
PROJETOS ESTRUTURAIS		
DIÂGO PARA		
PLOTAGEM		
TRAÇO NEGRO		
ESCALA 1/75 (1:1)		0,05
ESCALA 1/100 (1:2)		0,07
ESCALA 1/150 (1:3)		0,10
ESCALA 1/200 (1:4)		0,14
ESCALA 1/300 (1:6)		0,20
ESCALA 1/500 (1:10)		0,35
ESCALA 1/750 (1:15)		0,50
ESCALA 1/1000 (1:20)		0,70

NIERI ENGENHARIA CIVIL LTDA - 0A:\EST-PE-2-306-05P-PLAR-R00.PLT 01/06/2017 13:53:30